INSTRUKCJA K504/16

K-500 KONSTRUKCJE FOTOWOLTAIKA

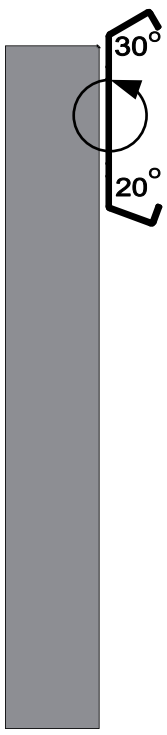

BELKA G2

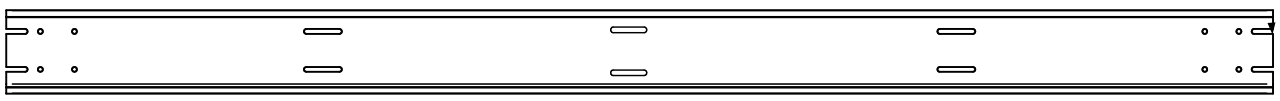

334cm
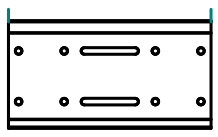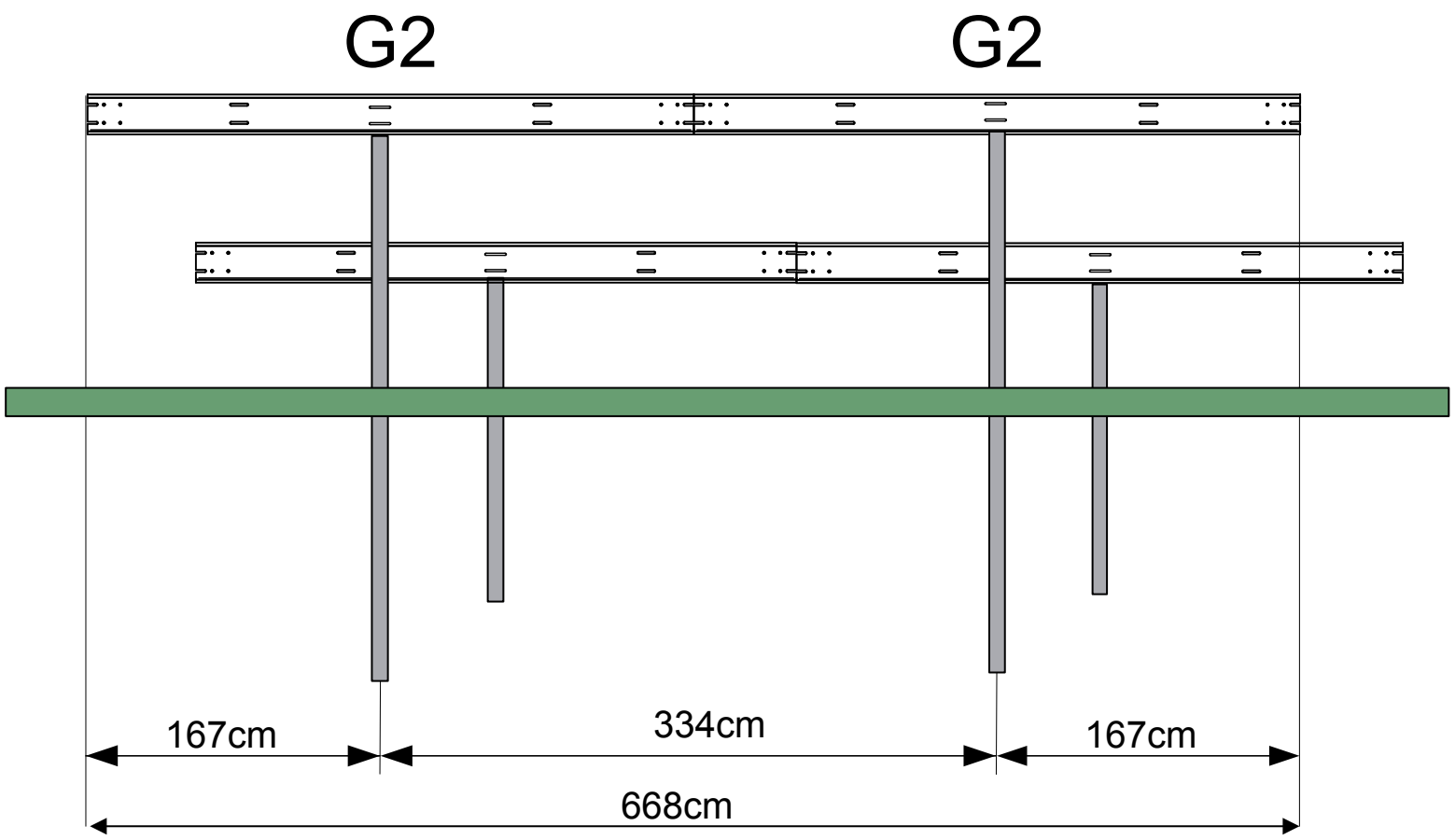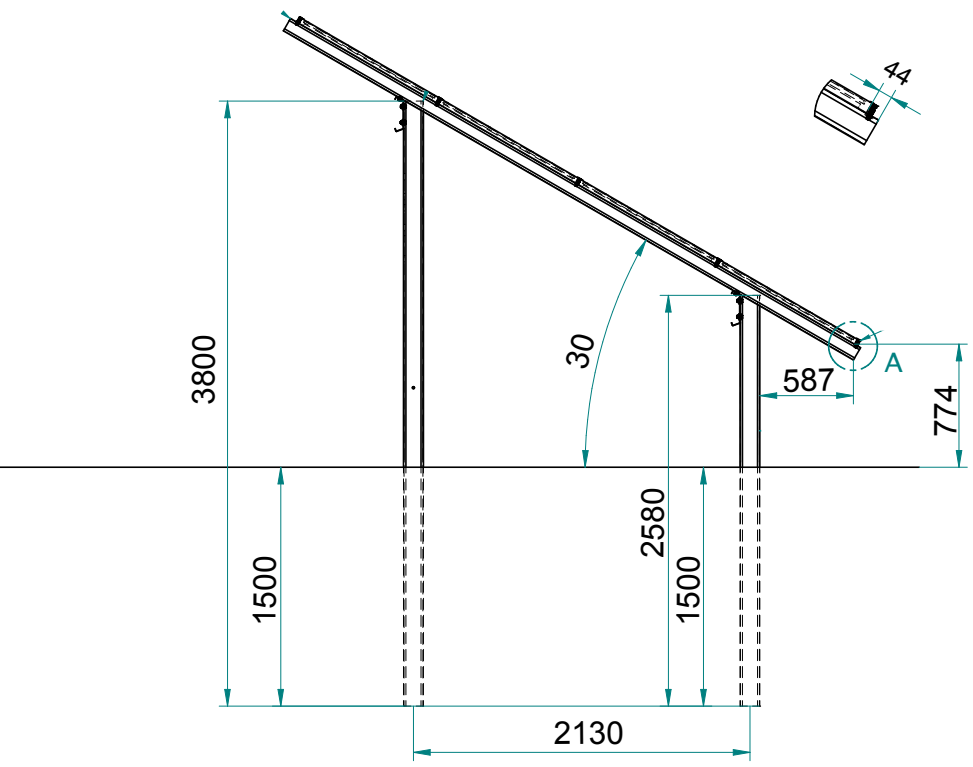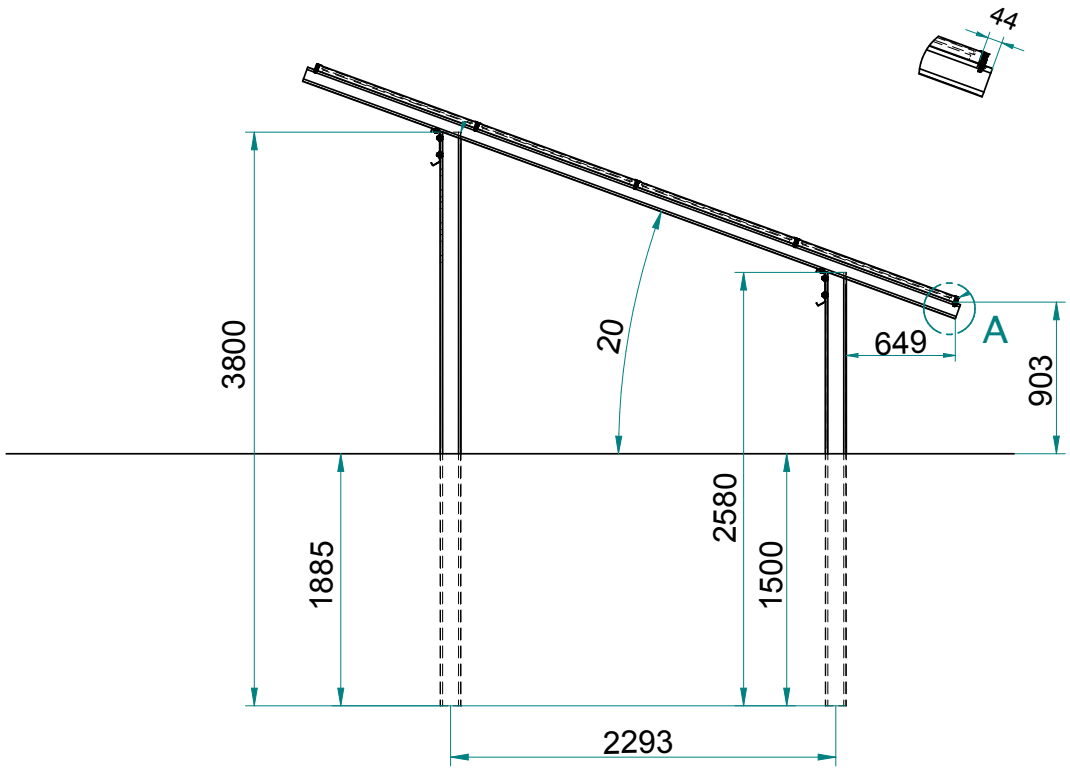
ŁĄCZNIK